PIONEER™ | 2020

HONDA

honda.ca

PIONEER™
VÉHICULES CÔTE À CÔTE

L'AVENTURE COMMENCE ICI

La vie est une aventure : explorez-la. Sortez des sentiers battus pour vivre des expériences marquantes. Comme chaque Pioneer de Honda repose sur 50 années d'innovation hors route passionnée, nous comprenons votre désir d'entreprendre votre propre aventure. Pour que vous puissiez y parvenir, nous vous proposons ce qu'il y a de mieux en matière de véhicules hors route.

Conçus par des experts pour conquérir certains des terrains les plus difficiles de notre pays, nos véhicules mettent de l'avant notre qualité éprouvée et appliquent notre technologie exclusive pour vous offrir l'expérience hors route par excellence – peu importe l'activité extérieure envisagée.

Tous les véhicules côte à côte Pioneer de Honda sont prêts pour l'aventure et vous mèneront pratiquement partout où vous le désirez grâce à leurs capacités hors route légendaires.

Modèle accessoirisé montré

HONDA

PIONEER™
SÉRIE 1000

Aucun obstacle n'est trop important pour notre produit phare Pioneer 1000 qui peut accueillir cinq occupants (ou trois avec une caisse pleine). Puisqu'il est équipé d'un moteur de 999 cm^3, l'un des meilleurs de sa catégorie, et de la transmission à double embrayage la plus perfectionnée de tout véhicule côte à côte, le Pioneer 1000 rend le travail et les loisirs plus amusants que jamais.

PIONEER™ 1000 EPS

Puissance et performance

Notre véhicule côte à côte par excellence nécessite beaucoup de puissance; c'est pourquoi le Pioneer 1000 EPS intègre un moteur bicylindre à injection de carburant de 999 cm^3 avec la fameuse culasse Unicam à quatre soupapes de Honda.

Modèle américain d'une année précédente montré

Pour tous les terrains

Vous vous aventurez en terrain rocheux et difficile ou remorquez une lourde charge en descendant une colline, ou désirez une capacité supérieure à gravir les côtes, la transmission secondaire à plage rapide/lente assure une réduction du rapport de transmission de 42 pour cent lorsque vous engagez la plage lente.

Modèle américain d'une année précédente montré

Commandes bien pensées

Le Pioneer 1000 EPS vous permet de choisir rapidement et facilement entre les modes 2RM, 4RM, 4RM avec différentiels verrouillés pour les conditions les plus difficiles, ou le mode pelouse (Turf) qui est parfait pour les surfaces délicates comme les terrains gazonnés. Tout ça au moyen d'un levier sur le tableau de bord.

Modèle américain d'une année précédente montré

Confort de roulement

Avec 268 mm (10,6 po) de débattement pour la suspension indépendante à l'avant et 254 mm (10 po) de débattement pour la suspension indépendante à l'arrière, vous êtes pratiquement assuré d'une douceur de roulement bien contrôlée et d'une généreuse garde au sol.

Excellente traction

Le Pioneer 1000 EPS est livré de série avec de larges pneus radiaux de 27 pouces sur des roues de 12 pouces en acier pour un excellent confort de roulement, une meilleure garde au sol et une traction exceptionnelle.

Modèle américain d'une année précédente montré

Sièges spacieux

Le Pioneer 1000 EPS pour trois personnes comprend une confortable banquette profilée trois places dont la place centrale est positionnée un peu plus haute et vers l'avant pour maximiser le confort et l'espace.

PIONEER[MC] 1000-5 EPS DELUXE

Transmission intelligente

La transmission à six rapports et double embrayage (DCT) entièrement automatique de Honda détecte la façon dont vous conduisez, en surveillant la position de l'accélérateur, le régime moteur, la vitesse du véhicule et plus encore. Vous descendez une pente? Le Pioneer demeure dans un rapport lent pour un freinage moteur exceptionnel. Si vous voulez choisir un rapport spécifique, monter les vitesses ou rétrograder dans les situations délicates, ou désirez avoir préséance sur la sélection automatique des vitesses, le sélecteur de vitesses à palettes est facile et amusant à utiliser. Et bien sûr, vous n'avez pas à vous soucier d'une courroie.

Modèle accessoirisé montré

Suspension à mise de niveau automatique

Lorsque vous remplissez les deux sièges arrière ou que vous placez une charge plus importante dans la caisse du Pioneer 1000-5 EPS DLX, la suspension arrière est conçue pour détecter automatiquement l'ajout de poids et règle la hauteur de conduite pour compenser. Cette manœuvre favorise la garde au sol et maximise la maniabilité et le confort lorsque le véhicule est chargé.

Excellent éclairage

Les phares à DEL assurent un excellent éclairage.

Modèle accessoirisé montré

Style aventurier

Portes et panneaux de caisse de couleur assortie ajoutent à l'allure sensationnelle du Pioneer 1000-5 EPS DLX.

Modèle accessoirisé montré

Roues en aluminium

Le Pioneer 1000-5 EPS DLX est livré de série avec de larges pneus radiaux de 27 pouces sur roues spéciales de 12 pouces en aluminium pour un excellent confort de roulement, une meilleure garde au sol et une traction exceptionnelle.

Sièges polyvalents

Le modèle Pioneer 1000-5 EPS DLX vous offre une flexibilité ultime dans les options d'assise. En plus du confort de la banquette trois places profilée à l'avant, le lit comprend une paire de sièges QuickFlip[MC] qui se relèvent ou se replient vers le bas indépendamment en quelques secondes. Lorsqu'ils sont relevés, ils fournissent des sièges pour un ou deux passagers supplémentaires; lorsqu'ils sont repliés, vous obtenez un plateau de chargement plat pour une utilisation utilitaire.

PIONEER MC 1000-5 EPS LE

Mode pelouse

En plus des options de transmission à 2RM et à 4RM intelligente, le Pioneer 1000-5 EPS LE se caractérise par un mode pelouse (Turf) parfait pour les surfaces délicates comme les terrains gazonnés.

Modèle d'une année précédente mon

Transmission à 4RM intelligente (i-4WD)

Le Pioneer 1000-5 EPS LE comprend une série de fonctions d'assistance à la stabilité conçues pour rendre la conduite plus sûre, plus facile et plus agréable. Intégrant une technologie mise au point pour les voitures et les camions, la transmission à 4RM intelligente comprend le système antipatinage au freinage (BTCS) et la répartition électronique de la puissance de freinage (EBD). Lorsque la transmission à 4RM intelligente est engagée à partir du levier monté sur le tableau de bord, le BTCS transmet une force d'entraînement additionnelle au pneu qui a le plus d'adhérence, procurant plus de traction sans la sensation lourde d'un blocage du différentiel.

Assistance au départ en pente

Commencer à rouler en étant immobilisé dans une pente peut parfois devenir une aventure – particulièrement en situation de remorquage ou de transport de charge. C'est pourquoi le Pioneer 1000-5 EPS LE est livré avec l'assistance au départ en pente en équipement de série. Activée à partir d'un bouton monté sur le tableau de bord, l'assistance au départ en pente maintient une pression de freinage pour que vous puissiez déplacer votre pied sur la pédale d'accélérateur et repartir. Plus besoin de conduire à deux pieds en remontant une pente.

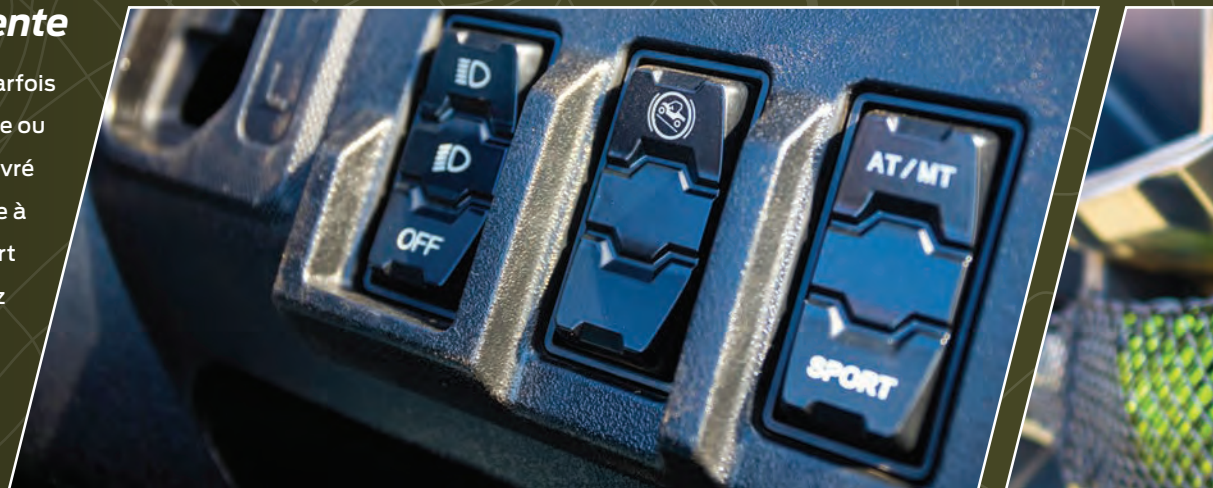

Modèle d'une année précédente montré

Suspension Fox

Les amortisseurs Fox haut de gamme du LE se combinent à la course généreuse des suspensions avant et arrière indépendantes pour mieux garantir une conduite douce, bien maîtrisée, avec amplement de garde au sol. Les amortisseurs à réglage rapide vous permettent d'adapter facilement votre Pioneer à la fermeté du terrain, qu'il soit mou, moyennement ferme ou ferme, le tout d'un simple tour de cadran.

Répartition électronique de la puissance de freinage

La répartition électronique de la puissance de freinage (EBD) du Pioneer 1000-5 EPS LE contribue à augmenter la performance de freinage tout en améliorant la stabilité du véhicule. Avec la technologie perfectionnée des voitures et des camions Honda, l'EBD assure la répartition automatique de la force de freinage avant et arrière même avec des charges changeantes, et aide à empêcher que les roues arrière ne se bloquent avant les roues avant.

Tout emporter avec soi

Le volume de rangement spacieux sous le siège et sous le tableau de bord procure de l'espace supplémentaire pour tout votre équipement. La version LE comprend même des porte-gobelets arrière.

PIONEER™

PIONEER SÉRIE 700 DELUXE

Explorez comme jamais auparavant grâce au Pioneer 700 de taille moyenne. Conçu avec robustesse et propulsé par un moteur Honda de 675 cm^3 à refroidissement par liquide, le Pioneer 700 est le meilleur complice de vos grandes aventures. Il ne reste plus qu'à accueillir vos compagnons pour partir ensemble à la recherche de sensations fortes.

HONDA
TRAIL

PIONEER MC 700 / 700-4 DELUXE

Modèle d'une année précédente montré

Transmission de pointe

La transmission automatique de style automobile dispose d'un convertisseur de couple hydraulique ultra résistant et de trois embrayages hydrauliques. C'est solide, résistant et bien sûr, vous n'avez pas à vous soucier de courroies. Elle est intelligente également avec une cartographie de changement de vitesses à deux phases conçue pour détecter si vous êtes agressif ou doux avec la commande des gaz, et optimise la livraison de puissance en conséquence.

Options de changement de vitesses

Les sélecteurs à palettes sur le volant vous permettent de prende le contrôle des changements de vitesses comme bon vous semble ou de passer en mode MT pour utiliser les palettes et passer les vitesses manuellement. Entièrement automatique, automatique avec commande manuelle ou entièrement manuelle -- vous avez le choix.

Pour tous les terrains

Vous avancez péniblement sur un terrain difficile? Vous avez besoin d'effectuer un virage serré? Un empattement court et un rayon de braquage serré permettent de manœuvrer facilement dans presque toutes les situations. Le Pioneer 700-4 est pourvu de la même longueur et du même empattement que le Pioneer 700 à deux passagers.

Modèle d'une année précédente montré

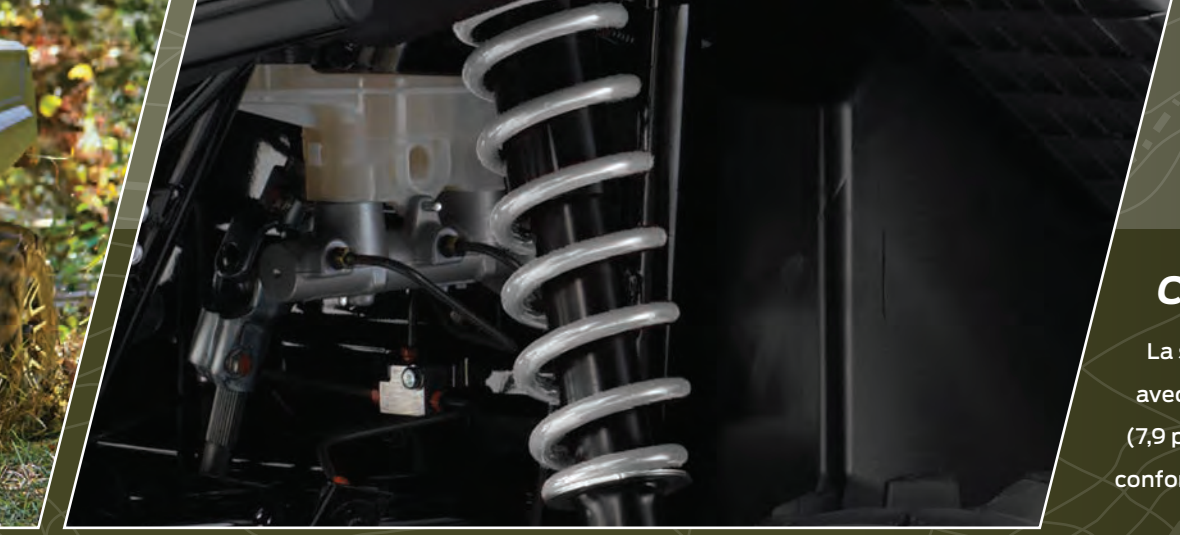

Conduite dynamique et confortable

La suspension avant indépendante à double bras triangulés avec ressorts à double taux procure un substantiel 200 mm (7,9 po) de débattement pour une excellente maniabilité et confort toute la journée durant.

Modèle d'une année précédente montré

Précontrainte réglable

En plus d'une suspension arrière entièrement indépendante avec 230 mm (9,1 po) de débattement, les amortisseurs arrière disposent de réglages de la précontrainte, pour optimiser la généreuse capacité de chargement du Pioneer 700.

Modèle d'une année précédente montré

Direction assistée

La direction assistée électrique de type automobile du Pioneer 700 Deluxe réduit l'effort nécessaire à la direction et aide à éliminer le couple de réaction ressenti dans le volant, spécialement au passage sur des rochers ou des billots ou en position longitudinale sur une pente.

PIONEER MC 700 / 700-4 DELUXE

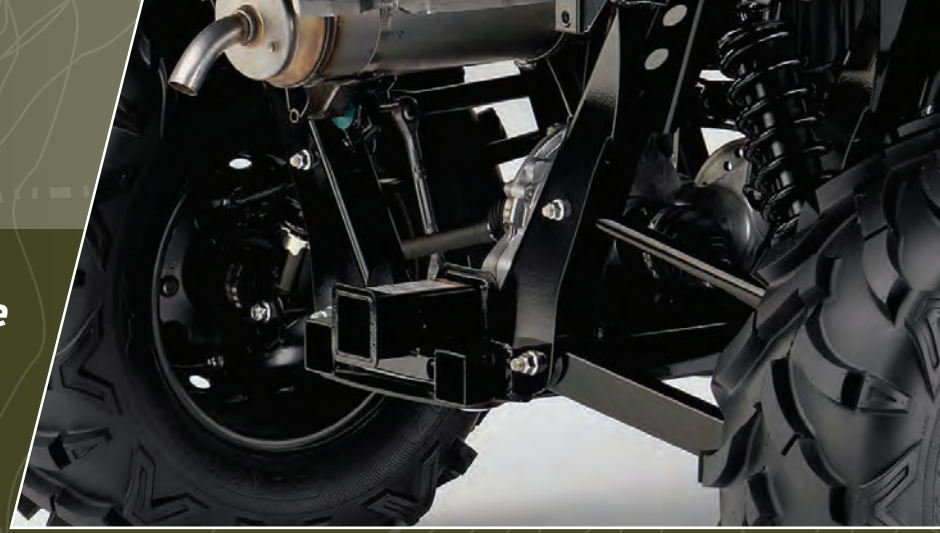

Frein de construction avancée

Un système de grattoir breveté monté sur chacun des deux disques de frein avant de 200 mm aide à éviter l'accumulation de débris entre l'étrier et la jante. Le montage sur l'essieu de l'unique disque de frein arrière de 170 mm réduit le poids et offre une meilleure protection contre des cailloux et autres débris.

Roues en aluminium

En plus d'avoir belle apparence, les élégantes roues en aluminium réduisent le poids non suspendu, ce qui améliore la maniabilité et le confort.

Excellente capacité de remorquage

La caisse de chargement basculante avec assistance hydraulique peut contenir jusqu'à 454 kg (1 000 lb), tandis que la prise d'attache-remorque réceptrice de 2 pouces très résistante est prête à tracter jusqu'à 680 kg (1 500 lb).

Modèle d'une année précédente montré

Sièges spacieux

La banquette à deux places profilée du Pioneer 700 offre beaucoup d'espace et facilite l'entrée et la sortie. Le Pioneer 700-4 est équipé de sièges arrière convertibles QuickFlip^MC innovants. Commodes et polyvalents, ils permettent d'accueillir deux, trois ou quatre personnes et offrent un espace de caisse complet et une fonction d'inclinaison en mode deux personnes.

Modèle d'une année précédente montré

Technologie sécuritaire

La robuste structure de protection des occupants, les portes de série avec système à double loquet de type automobile, les filets latéraux enroulables et les ceintures de sécurité à trois points avec mécanisme de blocage d'urgence (un limiteur de vitesse empêche le véhicule de dépasser 24 km/h s'il détecte qu'un occupant n'a pas bouclé sa ceinture de sécurité), tout cela contribue à la sécurité du conducteur et des passagers.

Capacité pour accessoires

Non seulement l'alternateur de 450 watts produit-il amplement de puissance pour répondre aux besoins normaux, mais il peut aussi alimenter des accessoires supplémentaires comme un treuil ou de l'éclairage d'appoint. Grâce aux nombreux accessoires offerts en option individuellement ou en ensembles, vous pouvez adapter votre Pioneer selon vos besoins.

PIONEER™
SÉRIE 500

Le Pioneer 500 est doté d'une taille compacte, d'une allure sportive et présente une grande endurance sur le terrain. Il vous offre tout ce que vous pouvez rechercher dans un véhicule tout-terrain grâce à sa conception légère et agile et à sa construction robuste. Ce véhicule côte à côté étroit, d'une largeur de 50 pouces, vous mène du point A au point B en toute confiance. De plus, la dimension modeste du Pioneer 500 vous permet de le transporter à l'arrière de la plupart des camionnettes pleine grandeur. Mais sa force brute vous surprendra : il peut tirer jusqu'à 454 kg (1 000 lb), ce qui le rend idéal pour le travail, les loisirs et tout le reste.

PIONEER MC 500

Une puissance efficace

Le moteur à refroidissement liquide du Pioneer 500 est monté longitudinalement dans le cadre. Le vilebrequin orienté de l'avant vers l'arrière du châssis permet de diriger le flux de puissance aux roues sans détour, réduisant ainsi la friction du groupe motopropulseur pour offrir plus de mordant.

Une ample garde au sol

Le système à soupapes en tête et la lubrification à carter semi-sec réduisent substantiellement la hauteur du moteur, ce qui abaisse le centre de gravité et hausse la garde au sol.

Tout-terrain

Le système de sélection 2RM/4RM offre l'efficacité d'un entraînement à deux roues motrices, tout en conservant la possibilité de sélectionner rapidement le mode 4RM au moyen d'un levier au tableau de bord lorsque les conditions l'exigent. De plus, l'embrayage automatique ultra-résistant avec engagement à bas régime facilite la conduite et offre une excellente capacité de remorquage.

Performance exceptionnelle

Le système d'injection électronique de carburant présente une performance exceptionnelle et aide à assurer un démarrage et un fonctionnement sans souci par temps froid et lors des changements d'altitude.

Transmission de pointe

L'ajout de la transmission automatique vous permet de profiter du meilleur des deux mondes. Choisissez le mode AT pour des passages de vitesses entièrement automatiques, remplacez les réglages AT à la volée à l'aide de sélecteurs à palettes montées au volant ou choisissez le mode MT et utilisez la boîte de vitesses à 5 rapports manuellement avec les sélecteurs à palettes. C'est le meilleur des deux mondes!

Construction durable

Le châssis robuste en acier est conçu pour aider le Pioneer 500 à demeurer stable en terrain difficile et sa construction robuste lui procure beaucoup de résistance à l'adversité sur les lieux de travail ou les sentiers récréatifs.

PIONEER™ 500

Prêt pour les sentiers

Physiquement plus petit avec un empattement et un rayon de braquage plus courts que les côtés à côte typiques, le Pioneer 500 peut accéder à plus d'endroits que certains autres véhicules côte à côte.

Maniabilité et confort améliorés

Les systèmes de suspension avant et arrière indépendants, dotés de ressorts à capacité double, proposent une conduite agréable qui domine pratiquement tous les types de terrains.

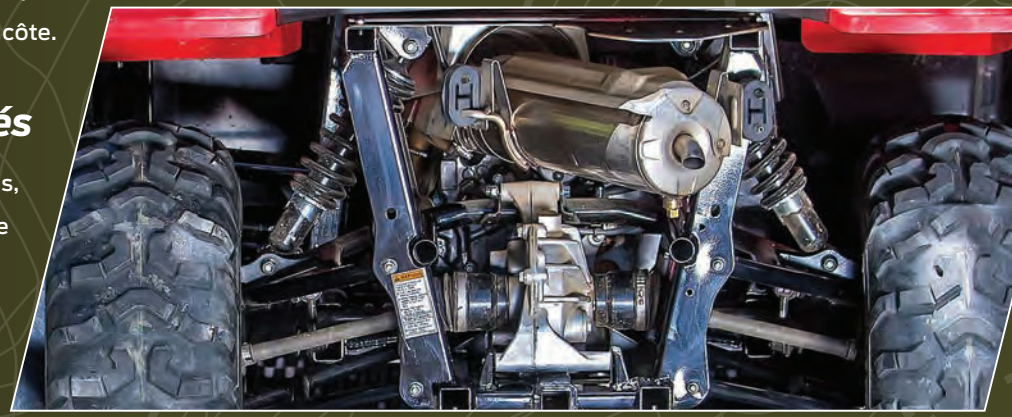

Contrôle dynamique

Avec un débattement de 150 mm (5,9 po) et 215 mm (8,5 po) de garde au sol, le Pioneer 500 compose facilement avec les terrains difficiles. La suspension est parfaite pour une conduite amusante et sportive.

Sièges spacieux

La cabine spacieuse et le siège de type banquette sont conçus pour accueillir deux passagers en tout confort. Les ceintures de sécurité de type automobile à 3-points d'ancrage, rétracteur (enrouleur) et blocage d'urgence (ELR) et la robuste structure de protection des occupants contribuent à la sécurité. Pour une sécurité accrue, un limiteur de vitesse empêche le véhicule de dépasser 24 km/h s'il détecte qu'un occupant n'a pas bouclé sa ceinture de sécurité.

Capacité de chargement

Le grand espace de chargement plat avec porte-bagages de style VTT offre de nombreux points d'arrimage et une polyvalence de charge maximale. Il peut transporter 203 kg (450 lb) d'équipement. L'attelage robuste de type récepteur vous permet de remorquer jusqu'à 454 kg (1 000 lb).

Sécurité d'abord

Les portes à rebords élevés, les appuis-tête intégrés, les filets de sécurité et le mécanisme de verrouillage des ceintures de sécurité contribuent tous à la sécurité des occupants.

QUEL MODÈLE DE PIONEER™ EST FAIT POUR VOUS?

Modèle d'une année précédente montré

	PIONEER 500 2 PASSAGERS	PIONEER 700 DELUXE 2 PASSAGERS	PIONEER 700 DELUXE 4 PASSAGERS	PIONEER 1000 3 PASSAGERS	PIONEER 1000 DELUXE 5 PASSAGERS	PIONEER 1000 LIMITED EDITION (LE) 5 PASSAGERS
i-4WD (y compris l'assistance au départ en pente [HAS])						o
Répartition électronique de la puissance de freinage (EBD)						o
Système antipatinage au freinage (BTCS)						o
2RM à 4RM, 4RM avec blocage du différentiel		o	o	o	o	
Mode pelouse				o	o	o
Transmission automatique à double embrayage				o	o	o
Transmission à haut/bas régime				o	o	o
Modes de transmission automatique/manuelle avec palettes de changement de vitesses	o	o	o	o	o	o
Éclairage à DEL		o[1]	o[1]	o[1]	o	o
Direction assistée électrique		o	o	o	o	o
Suspension arrière adaptative					o	
Amortisseurs Fox QS-3 (avant et arrière)				o[1]	o[1]	o
Roues en aluminium de série		o	o		o	o
Sièges arrière QuickFlip[MC] arrière à rabattage rapide dans la caisse			o		o	o
Plaque de protection de cadre en aluminium, bras de protection triangulaire et butoir de pare-chocs avant de série						o
Peinture Camouflage Phantom[MC] Honda			o			
Panneaux de carrosserie peints		o	o			o

[1]Accessoire en option

HONDA

Modèle américain d'une année précédente montré

PIONEER

Honda GENUINE ACCESSORIES™ | Honda Signature ACCESSORIES™

RENDRE LE MEILLEUR ENCORE MEILLEUR

Vous voulez ajouter votre touche personnelle à votre nouveau Pioneer, ou avez besoin qu'il vous aide à faire un travail spécifique? Honda facilite la personnalisation de votre Pioneer avec une vaste sélection d'accessoires conçus pour s'adapter parfaitement, fonctionner parfaitement et vous donner des années d'agrément sans problème.

ACCESSOIRES DISPONIBLES

PIONEER 1000

- Toit rigide
- Pare-brise
- Rétroviseur
- Barre de lumières à DEL
- Garnitures d'aile
- Rallonge de caisse
- Nécessaire d'essuie-glaces
- Sac de rangement fixé à la cabine
- Rangement sous le siège
- Avertisseur de marche arrière
- et plus encore

Modèle d'une année précédente montré

PIONEER 700

- Toit souple
- Demi pare-brise
- Sac de rangement fixé à la cage de protection
- Filet de retenue arrière
- Nécessaire de ventilateur de chauffage
- Rétroviseurs extérieurs
- Nécessaire de projecteur de travail à DEL
- Protège-caisse en polycarbonate
- Drapeau avec support
- Housse d'entreposage
- et plus encore

PIONEER 500

- Toit rigide
- Pare-brise
- Plateau pour compartiment utilitaire
- Sac pour porte-équipement arrière
- Lumières auxiliaires à DEL
- Plateau sous le capot avant
- Tapis de protection en caoutchouc
- Filet de cabine arrière
- et plus encore

SYSTÈMES DE CABINE

SYSTÈMES DE CABINE SOUPLE

1000

- Toit et rabat arrière souples
- Portes avant souples
- Portes arrière souples (5P seulement)

700

- Toit et rabat arrière souples
- Portes avant souples
- Portes arrière souples (4P seulement)

500

- Toit et rabat arrière souples
- Portes souples

SYSTÈMES DE CABINE RIGIDE

1000

- Toit rigide
- Portes avant rigides
- Rabat arrière rigide
- Portes arrière souples (5P seulement)

700

- Toit rigide (toit court, 4P seulement)
- Portes avant rigides
- Panneau arrière rigide

SYSTÈMES DE CABINE HYBRIDE

700

- Toit rigide
- Rabat arrière souple
- Portes avant rigides
- Portes arrière souples (4P seulement)

500

- Toit rigide
- Rabat arrière souple
- Portes souples

ENSEMBLES COMPLÉMENTAIRES

SYSTÈMES DE TREUIL WARN

COMPREND :

- Treuil 4 500 lb ou 2 500 lb
- Support de treuil

SYSTÈMES DE CHARRUE WARN

COMPREND :

- Lame multi-usage de 72 po ou de 54 po
- Support de treuil
- Tubulaires pour lame

SYSTÈMES DE PROTECTION

COMPREND :

- Pare-chocs avant
- Pare-chocs arrière
- Protecteurs de bras triangulaires avant et arrière en aluminium
- Plaque de protection de cadre en aluminium ou en polyéthylène

Modèle accessoirisé montré

	PIONEER 1000-5 DELUXE/LE	PIONEER 1000 EPS	PIONEER 700-4 DELUXE	PIONEER 700 DELUXE	PIONEER 500
Cylindrée & type de moteur	Bicylindre en parallèle Unicam de 999 cm³, montage longitudinal, refroidissement liquide	Bicylindre en parallèle Unicam de 999 cm³, montage longitudinal, refroidissement liquide	Monocylindre de 675 cm³, montage longitudinal, refroidissement liquide	Monocylindre de 675 cm³, montage longitudinal, refroidissement liquide	Monocylindre de 475 cm³, montage longitudinal, refroidissement liquide
Alimentation	Injection électronique PGM-FI	Injection électronique PGM-FI	Injection électronique PGM-FI	Injection électronique PGM-FI	Injection électronique PGM-FI
Transmission	Transmission à double embrayage (DCT) entièrement automatique, à six rapports plus marche arrière, modes sport et manuel avec sélecteur à palettes. Transmission secondaire à plage rapide / lente. **Mode d'entraînement pour les modèles Deluxe :** Pelouse (Turf), 2RM, 4RM et 4RM avec verrouillage du différentiel **Mode d'entraînement pour les modèles LE :** Pelouse (Turf), 2RM et 4RM intelligente (I-4WD)	Transmission à double embrayage (DCT) entièrement automatique, à six rapports plus marche arrière, modes sport et manuel avec sélecteur à palettes. Transmission secondaire à plage rapide / lente. **Modes d'entraînement :** Pelouse (Turf), 2RM, 4RM et 4RM avec verrouillage du différentiel	De type automobile avec convertisseur de couple hydraulique, 3 rapports et marche arrière. Ils sont également équipés des modes AT et MT et de sélecteurs à palettes montés sur le volant. **Modes d'entraînement :** 2RM, 4RM et 4RM avec verrouillage du différentiel	De type automobile avec convertisseur de couple hydraulique, 3 rapports et marche arrière. Ils sont également équipés des modes AT et MT et de sélecteurs à palettes montés sur le volant. **Modes d'entraînement :** 2RM, 4RM et 4RM avec verrouillage du différentiel	Automatique à 5 rapports plus marche arrière, avec mode manuel actionné par palettes. **Modes d'entraînement :** 2RM et 4RM
Suspension avant	**Deluxe:** Indépendante à double bras triangulaire avec amortisseurs hydrauliques: débattement de 268 mm (10,6 po) **Modèle LE :** amortisseurs hydrauliques FOX QS3 réglables; débattement de 268 mm (10,6 po)	Indépendante à double bras triangulaire avec amortisseurs hydrauliques: débattement de 268 mm (10,6 po)	Indépendante à double bras triangulaire avec amortisseurs hydrauliques: débattement de 200 mm (7,9 po)	Indépendante à double bras triangulaire avec amortisseurs hydrauliques: débattement de 200 mm (7,9 po)	Indépendante à double bras triangulaire avec amortisseurs hydrauliques: débattement de 149 mm (5,9 po)
Suspension arrière	**Deluxe:** Indépendante à double bras triangulaire avec amortisseurs hydrauliques réglables; débattement de 254 mm (10 po) (DLX: mise de niveau automatique) **Modèle LE :** amortisseurs hydrauliques Fox QS3 réglables; débattement de 254 mm (10 po) hydraulic shocks; 254 mm (10 po) travel	Indépendante à double bras triangulaire avec amortisseurs hydrauliques réglables; débattement de 254 mm (10 po)	Indépandante à double bras triangulaire avec amortisseurs hydrauliques réglables; débattement de 230 mm (9,1 po)	Indépandante à double bras triangulaire avec amortisseurs hydrauliques réglables; débattement de 230 mm (9,1 po)	Indépandante à double bras triangulaire avec amortisseurs hydrauliques réglables; débattement de 150 mm (5,9 po)
Pneus	**Deluxe:** Avant : 27 x 9 - 14, 4 ply rating Arrière : 27 x 11 - 14, 4 ply rating **Modèle LE :** Avant : 27 x 9 - 14, 4 ply rating Arrière : 27 x 11 - 14, 4 ply rating	Avant : 27 x 9 - 12, 6 ply rating Arrière : 27 x 11 - 12, 6 ply rating	Avant : 25 x 8 - 12 Arrière : 25 x 10 - 12	Avant : 25 x 8 - 12 Arrière : 25 x 10 - 12	Avant : 24 x 8 - 12, 4 ply rating Arrière : 24 x 10 - 12, 4 ply rating
Freins	Avant : 2 disques de 210 mm Arrière : 2 disques de 210 mm	Avant : 2 disques de 210 mm Arrière : 2 disques de 210 mm	Avant : 2 disques de 200 mm Arrière : disque de 170 mm	Avant : 2 disques de 200 mm Arrière : disque de 170 mm	Avant : 2 disques de 200 mm Arrière : disque de 170 mm
Empattement	2 036 mm (80,2 po)	2 038 mm (80,2 po)	1 950 mm (76,8 po)	1 950 mm (76,8 po)	1 855 mm (73 po)
Garde au sol	**Deluxe:** 314 mm (12,4 po) **Modèle LE :** 310 mm (12,2 po)	326 mm (12,8 po)	270 mm (10,6 po)	270 mm (10,6 po)	215 mm (8,5 po)
Dimensions	**1000-5 Deluxe** / **1000-5 LE**				
Longueur	2 961 mm (116,6 po) / 2 987 mm (117,6 po)	2 966 mm (116,8 po)	2 910 mm (114,6 po)	2 910 mm (114,6 po)	2 605 mm (102,6 po)
Largeur	1 599 mm (63 po) / 1 599 mm (63 po)	1 599 mm (63 po)	1 525 mm (60 po)	1 525 mm (60 po)	1 270 mm (50 po)
Height	1 940 mm (76,4 po) / 1 940 mm (76,4 po)	1 932 mm (76,1 po)	1 985 mm (78,1 po)	1 970 mm (77,6 po)	1 812 mm (71,3 po)
Capacité de remorquage	907 kg (2 000 lb)	907 kg (2 000 lb)	680 kg (1 500 lb)	680 kg (1 500 lb)	454 kg (1 000 lb)
Capacité de la caisse	454 kg (1 000 lb)	454 kg (1 000 lb)	454 kg (1 000 lb)	454 kg (1 000 lb)	203 kg (450 lb)
Capacité du réservoir	30 litres, y compris une réserve de 6,4-litres	30 litres, y compris une réserve de 6,4-litres	30 litres, y compris une réserve de 4,5-litres	30 litres, y compris une réserve de 4,5-litres	15,4 litres, y compris une réserve de 4,2-litres
Poids en état de marche**	**Deluxe:** 775 kg (1 709 lb) **Modèle LE :** 804 kg (1 772 lb)	703 kg (1 550 lb)	647 kg (1 426 lb)	582 kg (1 283 lb)	464 kg (1 023 lb)
Couleurs	**Deluxe :** Rouge patriote **Modèle LE :** Brun mélasse mat métallique	Noir chaos	Rouge nacré Camouflage Phantom[MC] Honda	Argent Sirius mat métallique	Rouge patriote Brun orignal

**En ordre de marche — tous pleins faits incluant le carburant

Marque de commerce de Honda Motor Co. Ltd. Conduire une motocyclette, un VTT ou un véhicule côte à côte peut comporter certains dangers. Le Pioneer de Honda est recommandé pour les conducteurs de 16 ans et plus, assez grands pour atteindre toutes les commandes et pour que leur ceinture de sécurité s'ajuste correctement. Le passager doit également être assez grand pour que sa ceinture de sécurité s'ajuste correctement et que, si nécessaire, il puisse se protéger en plaçant les deux pieds fermement sur le plancher tout en agrippant la poignée de retenue. Pour votre sécurité, portez toujours un casque, de la protection pour les yeux et des vêtements protecteurs chaque fois que vous roulez. Ne conduisez jamais sous l'influence de drogues ou d'alcool et ne conduisez pas de façon spectaculaire. Lisez votre manuel du propriétaire et inspectez votre véhicule avant de l'utiliser. Honda conseille vivement à tous les conducteurs de suivre un cours de formation ou cours de conduite. Conformez-vous toujours aux lois et règlements locaux, faites preuve de bon sens et respectez les droits des autres lorsque vous conduisez. Lorsque vous roulez hors route, demeurez toujours sur des sentiers connus, dans les limites approuvées. Assurez-vous d'obtenir une permission écrite avant de circuler sur un terrain privé. Gardez les lieux où vous roulez propres et ne modifiez jamais le système d'échappement ou le pare-étincelles de votre moto. Assurez-vous de détenir un permis de conduire de la catégorie requise avant de circuler sur la voie publique et obtenez une permission écrite avant de circuler sur un terrain privé. N'utilisez jamais les rues comme piste de course. Voyez votre concessionnaire Honda de motocyclettes, de VTT, ou votre Centre Honda concernant les politiques et garanties Honda. Certaines technologies décrites dans cette brochure comportent des limitations. Consultez le manuel du propriétaire pour les détails complets. Les caractéristiques, illustrations et équipements représentés dans cette brochure sont basés sur les dernières informations disponibles au moment de la publication. Bien que les descriptions nous semblent exactes, leur précision ne peut être garantie. Honda Canada Inc. se réserve le droit d'apporter des modifications à tout moment, sans préavis ni obligation, aux couleurs, caractéristiques, accessoires, matériaux et aux modèles. Les accessoires et les ensembles sont assujettis à la disponibilité des stocks. Honda se réserve le droit mettre fin ou de modifier tout service et fonctionnalité à tout moment, pour quelque raison que ce soit. Certains modèles peuvent être représentés avec des équipements en option. Visitez honda.ca pour plus d'information sur la sécurité.

SOYEZ UN CONDUCTEUR RESPONSABLE

Chez Honda, nous croyons à la performance et au leadership, voilà pourquoi nous adoptons une position de chef de file quand il s'agit d'environnement.

Nous continuons de développer des technologies à faibles émissions pour nos motocyclettes, nos VTT, nos véhicules côte à côte et nos scooters actuels et futurs. Nous produisons des véhicules conçus pour dépasser les normes d'émissions de Transport Canada. Et c'est le genre de performance que tout le monde peut apprécier.

Conduire un véhicule côte à côte est un exercice de responsabilité — envers soi-même, envers les autres et envers l'environnement. N'oubliez pas que conduire un VTT ou un véhicule côte à côte comporte des dangers. Pour votre sécurité, portez un casque, de la protection pour les yeux et des vêtements protecteurs appropriés et ne conduisez jamais sur des surfaces pavées, les routes ou les chemins publics. Évitez les cascades ou manœuvres spectaculaires en conduisant. Évitez les vitesses excessives, et soyez particulièrement prudents en terrain accidenté.

Gardez à l'esprit que la conduite d'un véhicule ne fait pas bon ménage avec l'alcool ou les drogues.

HONDA PIÈCES ET SERVICE D'ORIGINE

Les pièces Honda d'origine sont faites pour votre Honda. Elles aident à maintenir la qualité, la fiabilité et la performance de votre produit. Quand arrive le moment d'entretenir, de réparer ou d'améliorer votre Honda, ne vous contentez pas d'une imitation. Seules les pièces Honda d'origine peuvent aider à préserver les caractéristiques originales de fonctionnement de votre Honda et offrir un ajustement parfait à chaque fois. Confiez aux techniciens formés par Honda le soin de garder votre Honda en bon état au moyen des pièces Honda d'origine.

HONDA | Plus

Une garantie Honda est synonyme de tranquillité d'esprit. Conçue pour assurer des soins de qualité digne de Honda à votre véhicule côte à côte, la garantie prolongée Honda Plus vous offre des options de couverture pour le type de protection dont vous avez besoin. Que votre véhicule côte à côte Honda soit neuf ou d'occasion, Honda Plus est là pour vous protéger.

Pro Honda OILS AND CHEMICALS HUILES ET PRODUITS CHIMIQUES

Honda construit ses véhicules côte à côte selon des normes d'ingénierie comptant parmi les plus strictes au monde et formule ses huiles tout aussi rigoureusement, contribuant ainsi à favoriser le rendement maximal de votre Honda. Vous avez acheté un produit Honda à cause de sa qualité, de son rendement et de sa fiabilité. Il serait donc tout naturel d'allier par la suite l'un des meilleurs produits que vous pouvez posséder avec des huiles comptant parmi les meilleures sur le marché. Ne vous contentez pas d'une imitation lorsque vous pouvez acheter le produit véritable.

HONDA Services Financiers

C'est plus facile que jamais de vous procurer votre Honda! Honda Canada Finance Inc. (HCFI), faisant affaire sous le nom de Services Financiers Honda, a été établi en 1987 pour offrir des options de financement aux consommateurs canadiens. Des options de financement à taux concurrentiels et de durée flexible sont offertes par l'entremise de concessionnaires Honda partout au Canada.

Honda Outdoors Canada

@HondaOutdoors

FPO FSC LOGO

SXSBROCH20F

Pourquoi Honda?

Honda a bâti sa réputation grâce aux innovations et aux designs exceptionnels, aux performances puissantes ainsi qu'à la durabilité, la qualité et la fiabilité légendaires de ses produits. Posséder un véhicule Honda, c'est avoir l'assurance que votre véhicule côte à côte est un produit exceptionnel et qu'il vous ramènera à la maison à la fin de la journée. Cela signifie également que vous avez le soutien des concessionnaires et des techniciens Honda qui sont formés pour maintenir la qualité d'origine de votre produit tout au long de sa durée de vie. Des produits de haute qualité, l'appui des concessionnaires et la satisfaction du client — voilà pourquoi tant de gens choisissent Honda.

© 2019 Honda Canada Inc.

Modèle d'une année précédente montré

HONDA

honda.ca